ACCESORIOS
Apoyos tipo bloque
Para mototambores y rodillos de reenvío

Apoyos tipo bloque

Los apoyos tipo bloque facilitan un montaje sencillo de los mototambores y rodillos de reenvío.

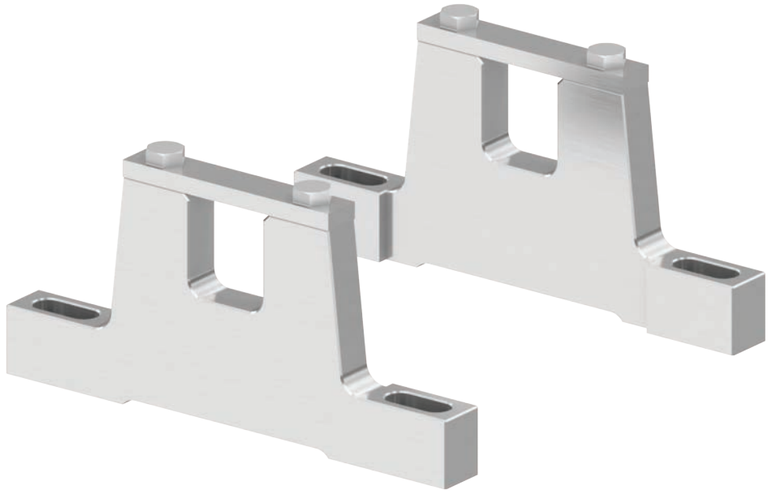

Selección de productos

Mototambor	Material	Número de artículo		
		e/c 13,5 mm	e/c 20 mm	e/c 25
DM 0080	Aluminio	61008580	61113900	61010381
DM 0080	VA	61113949	61113950	61113951
DM 0113	Aluminio	–	61008581	61115653
DM 0113	VA	–	61115651	61115652
DM 0138	Aluminio	–	61008582	61116301
DM 0138	VA	–	61116302	61116303

e/c = entrecaras

Dimensiones

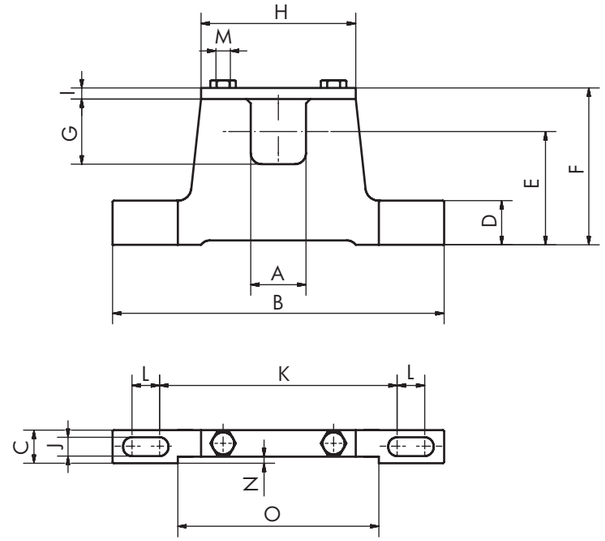

Mototambor/ rodillo de reenvío	A [mm]	B [mm]	C [mm]	D [mm]	E [mm]	F [mm]	G [mm]	H [mm]	I [mm]	J [mm]	K [mm]	L [mm]	M [mm]	N [mm]	O [mm]
DM 0080	13,5	100	10	12	35	47,5	16,5	35	4	6,5	72,5	7,5	M6	–	–
	20	150	15	20	51	68,5	24,5	70	5	8,5	108	12	M6	3	91
	25	150	15	20	51	71	29,5	70	5	8,5	108	12	M6	3	91
DM 0113	20	150	20	15	42,5	54,5	24,5	55	5	8,5	118,5	6,5	M6	–	–
	25	150	20	15	40	54,5	29,5	55	5	8,5	118,5	6,5	M6	–	–
DM 0138	20	150	20	15	44,5	64,5	29,5	55	5	8,5	118,5	6,5	M6	–	–
	25	150	20	15	44,5	64,5	29,5	55	5	8,5	118,5	6,5	M6	–	–

© 2018 INTERROLL

© 2018 INTERROLL